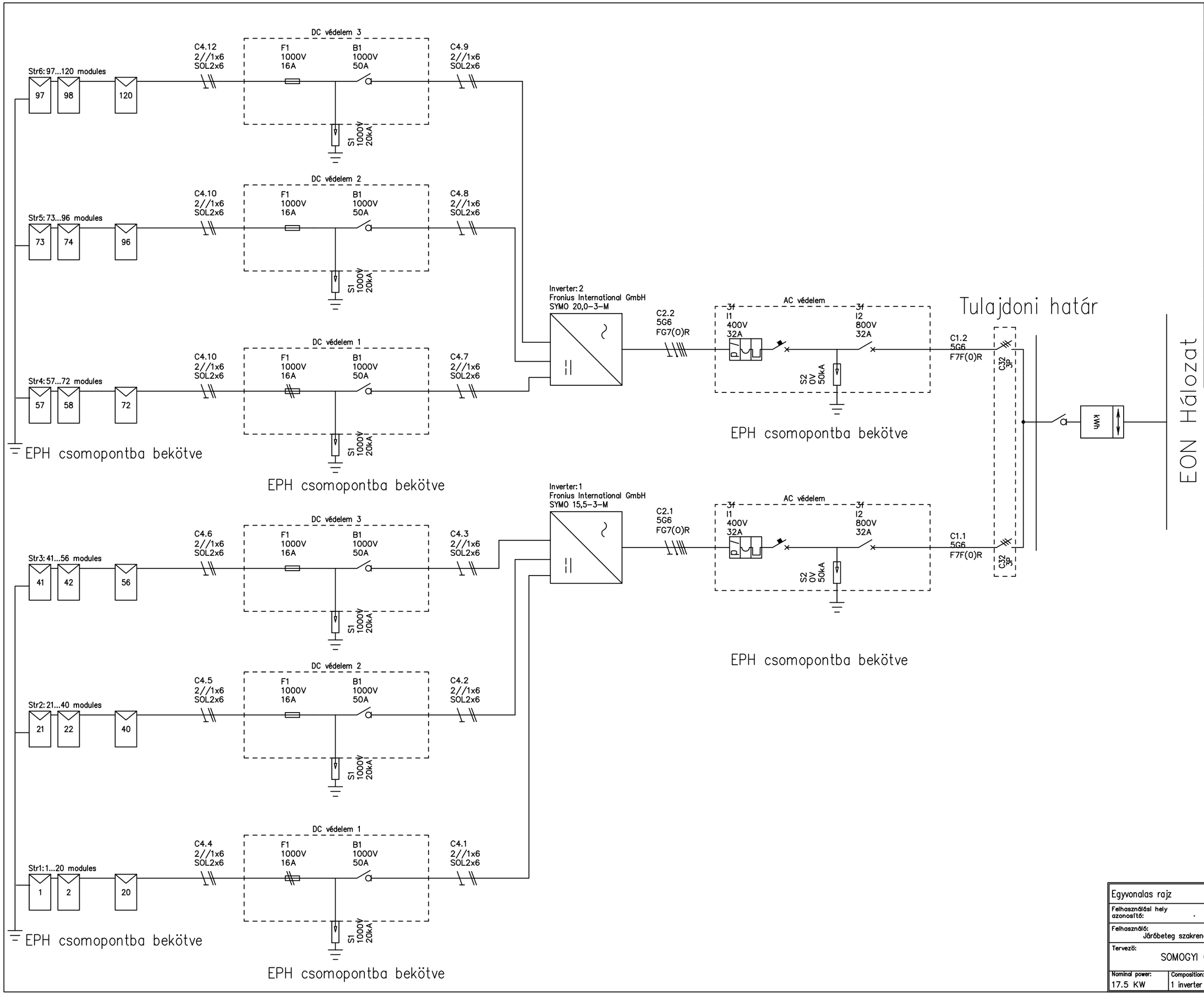

Legend symbols	
	PV Module
	Electrical panel
	Inverter
	Energy meter
	Disconnecting switch
	Switch
	Thermal-magnetic differential circuit breaker
	Fuse
	Surge arrester
	Unipolar cable with PE
	Tripolar cable with neutral and PE
	Grounding

Egyvonalas rajz		
Felhasználási hely azonosító: .		Rajzszám: GE-302
Felhasználó: Járóbeteg szakrendelő, 8660. Tab, Kossuth L. u.60 HRSZ: 1044/98		
Tervező: SOMOGYI GÁBOR, VT01-0264		
Nominal power: 17.5 KW	Composition: 1 inverter 4 strings 66 modules	Dátum: 2017.08.