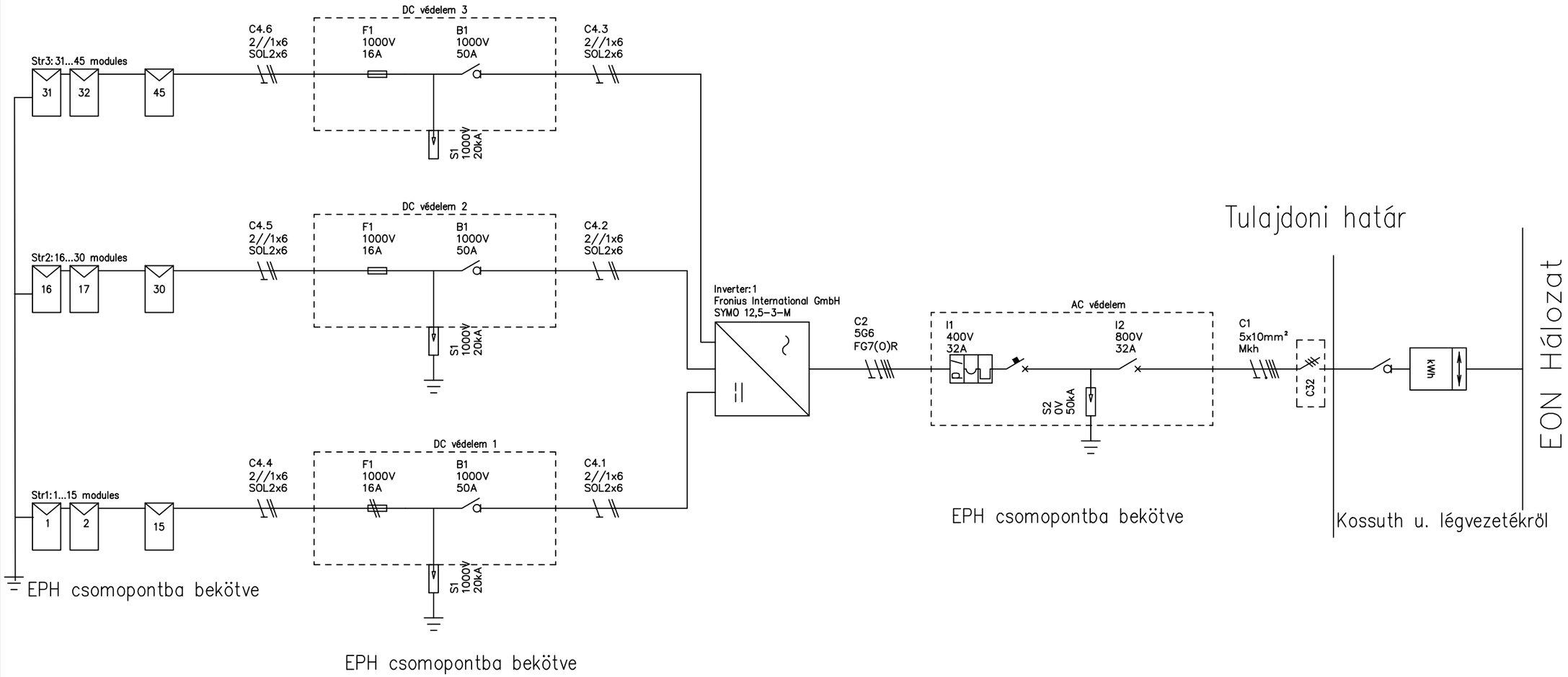

Legend symbols	
	PV Module
	Electrical panel
	Inverter
	Energy meter
	Disconnecting switch
	Switch
	Thermal-magnetic differential circuit breaker
	Fuse
	Surge arrester
	Unipolar cable with PE
	Tripolar cable with neutral and PE
	Grounding

Egyvonalas rajz

Felhasználási hely azonosító: .	Rajzszám: GE-305
Felhasználó: TAB Önkormányzat, Rendőrörs, 8660 Tab, Kossuth Lajos u. 35. Hrsz: 30/1	
Tervező: SOMOGYI GÁBOR, VT01-0264	
Nominal power: 12.15 KW	Composition: 1 inverter 3 strings 45 modules
	Dátum: 2017.08.